記号	年月日	適　用

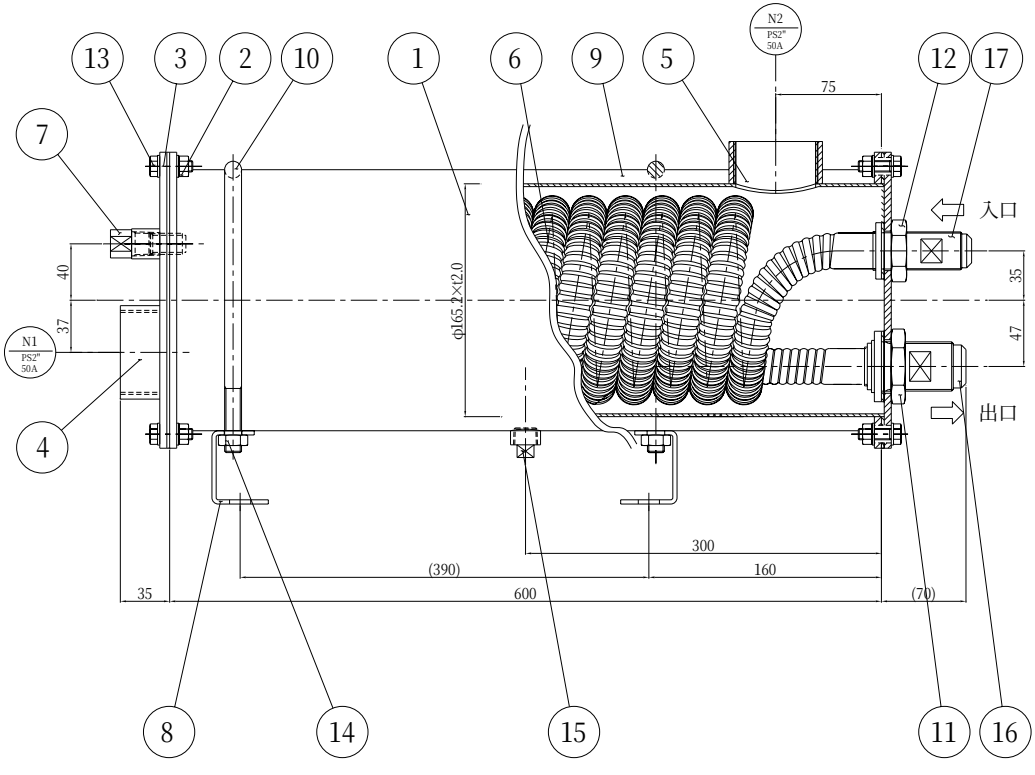

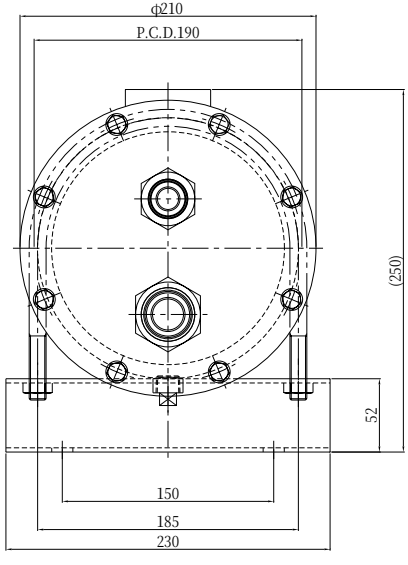

伝熱面積:0.9010m

部番	部品名	材質	数量	備考
17	ｶﾊﾞ付きフレアーニップル	チタン	1	1 1/16-14UNF
16	ｶﾊﾞ付きフレアーニップル	チタン	1	1 3/8-12UNF
15	ドレン抜き	チタン	1	PS3/8ｻｰﾓPT3/8" ｽﾀﾞ
14	B.N.W	SUS304	2	M10×20
13	B.N.W	SUS304	2	M8×25
12	ロックナット	SUS304	1	
11	ロックナット	SUS304	1	
10	バンド	SUS304	2	150A×M12 ×U ﾎﾞﾙﾄ
9	保温材		1式	10mm
8	架台	SUS304	2	t3
7	保護管	チタン	2	PT3/8φ12
6	スパイラルチューブ	チタン	1式	
5	ソケット	チタン	1	PS2
4	ソケット	チタン	1	PS2
3	カバーフランジ	チタン	2	t5×φ210
2	フランジ	チタン	2	t5×φ210
1	胴	チタン	1	φ165.2×t2.0×595

チタン専門
TIG 株式会社ティグ
〒578-0905 東大阪市川田4丁目1番32号
TEL 0729(65)0598　FAX 0729(65)1285

承認	検図	設計	製図	TITLE	
			香山 99.5.30	TTS-7500T	
				Code No.	TTS-7500T
				SCALE 1/1	UNITS mm / SIZE A0

50mm