記号	年月日	適用

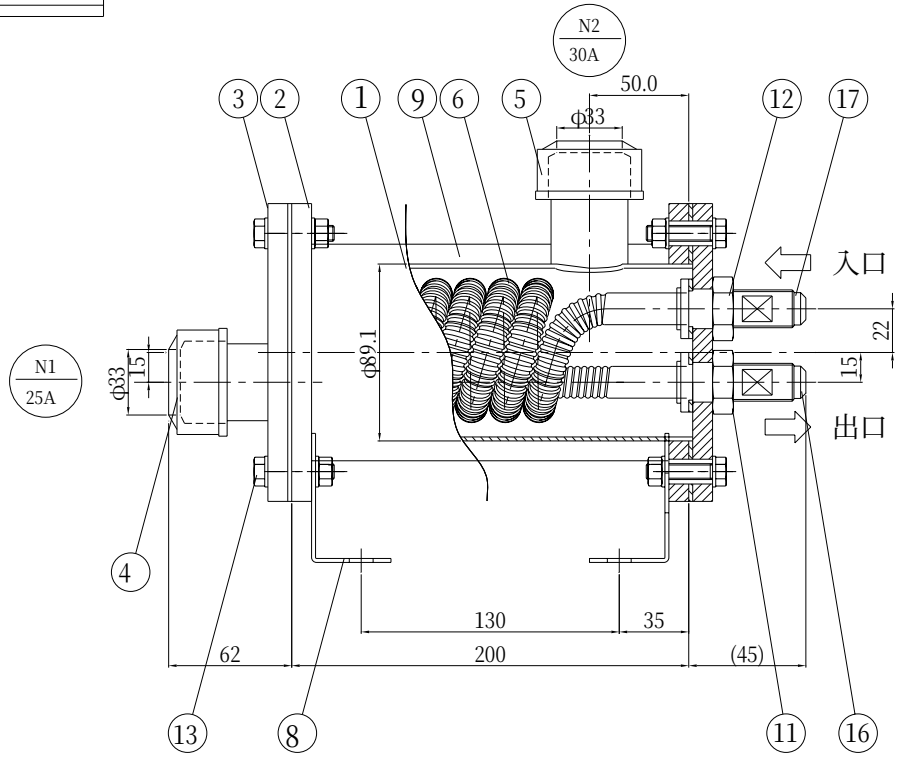

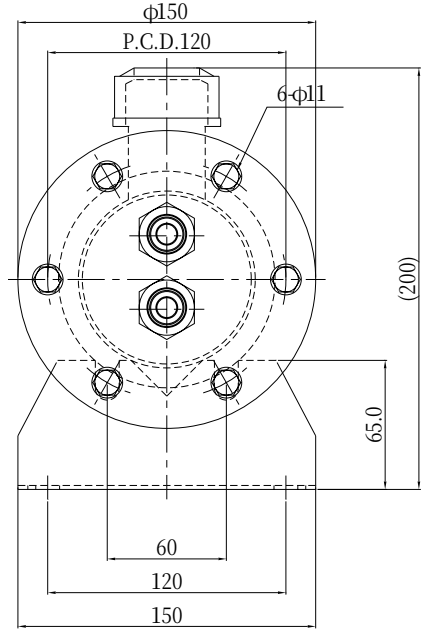

伝熱面積:0.1200m

50mm

部番	部品名	材質	数量	備考
17	ﾌﾗﾝｼﾞ付きフレアーニップル	チタン	1	3/4-16UNF
16	ﾌﾗﾝｼﾞ付きフレアーニップル	チタン	1	3/4-16UNF
15				
14				
13	B.N.W	SUS304	2	M10×35
12	ロックナット	SUS304	1	
11	ロックナット	SUS304	1	
10				
9	保温材		1式	10mm
8	架台	SUS304	2	t2
7				
6	スパイラルチューブ	チタン	1式	
5	ソケット	PVC	1	25A
4	ソケット	PVC	1	25A
3	カバーフランジ	PVC	2	t5×spl50
2	フランジ	PVC	2	t5×spl50
1	胴	PVC	1	φ89.1×t2×165

チタン専門
TIG 株式会社ティグ
〒578-0905 東大阪市川田4丁目1番32号
TEL 0729(65)0598 FAX 0729(65)1285

承認	検図	設計	製図	TITLE	TTS-750
			香山 00.12.6	Code No.	TTS-750
				SCALE 1/1	UNITS mm / SIZE A0