記号	年月日	適　用

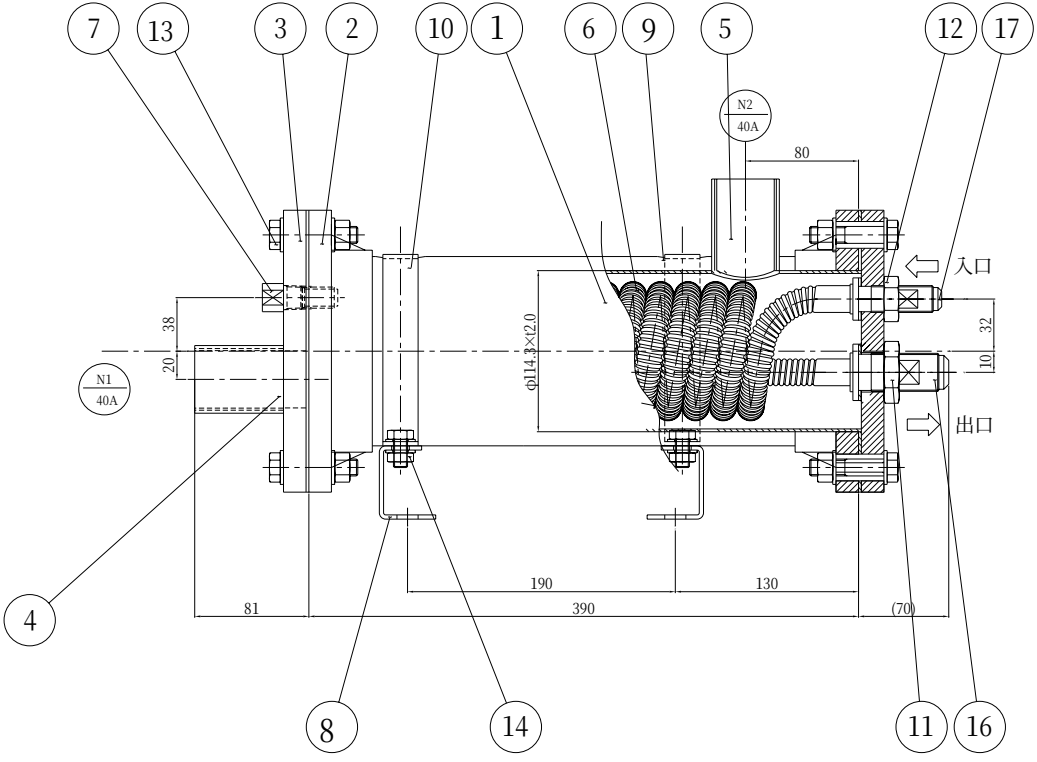

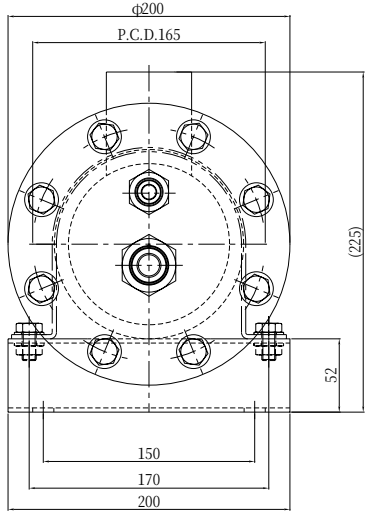

伝熱面積:0.2770m

部番	部品名	材質	数量	備考
17	ｶﾊﾞ付きフレアーニップル	チタン	1	3/4-16UNF
16	ｶﾊﾞ付きフレアーニップル	チタン	1	1 1/16-14UNF
15				
14	B.N.W	SUS304	2	M10×20
13	B.N.W	SUS304	注2	M12×55
12	ロックナット	SUS304	1	
11	ロックナット	SUS304	1	
10	バンド	SUS304	2	t3×25
9	保温材		1式	10mm
8	架台	SUS304	2	t3
7	保護管	チタン	1	PT3/8φ12
6	スパイラルチューブ	チタン	1式	19.0R×3.6m
5	ソケット	PVC	1	40A
4	ソケット	PVC	1	40A
3	カバーフランジ	PVC	2	100A5KBF
2	フランジ	PVC	2	100A5K
1	胴	PVC	1	φ114.3×t2×385

チタン専門
株式会社ティグ
〒578-0905 東大阪市川田4丁目1番32号
TEL 0729(65)0598　FAX 0729(65)1285

承認	検図	設計	製図	TITLE	TTS-2200
			香山 99.11.25	Code No.	TTS-2200
				SCALE 1/1	UNITS mm　SIZE A0

50mm